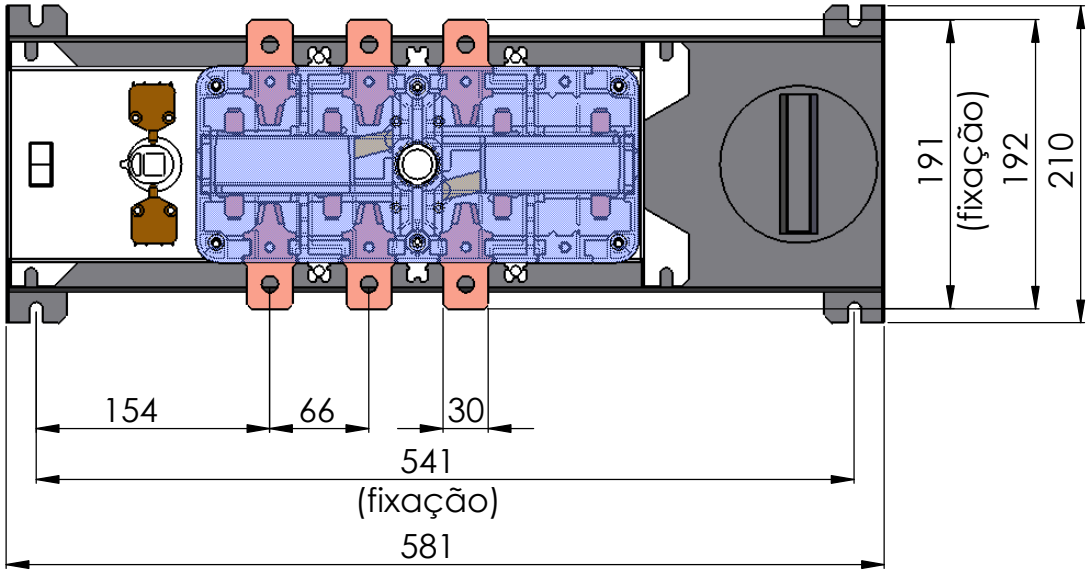

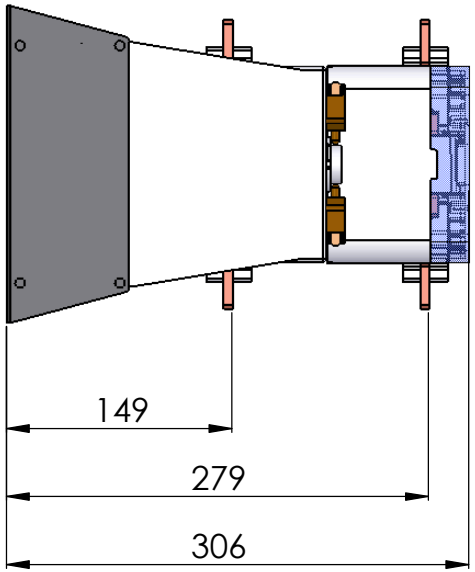

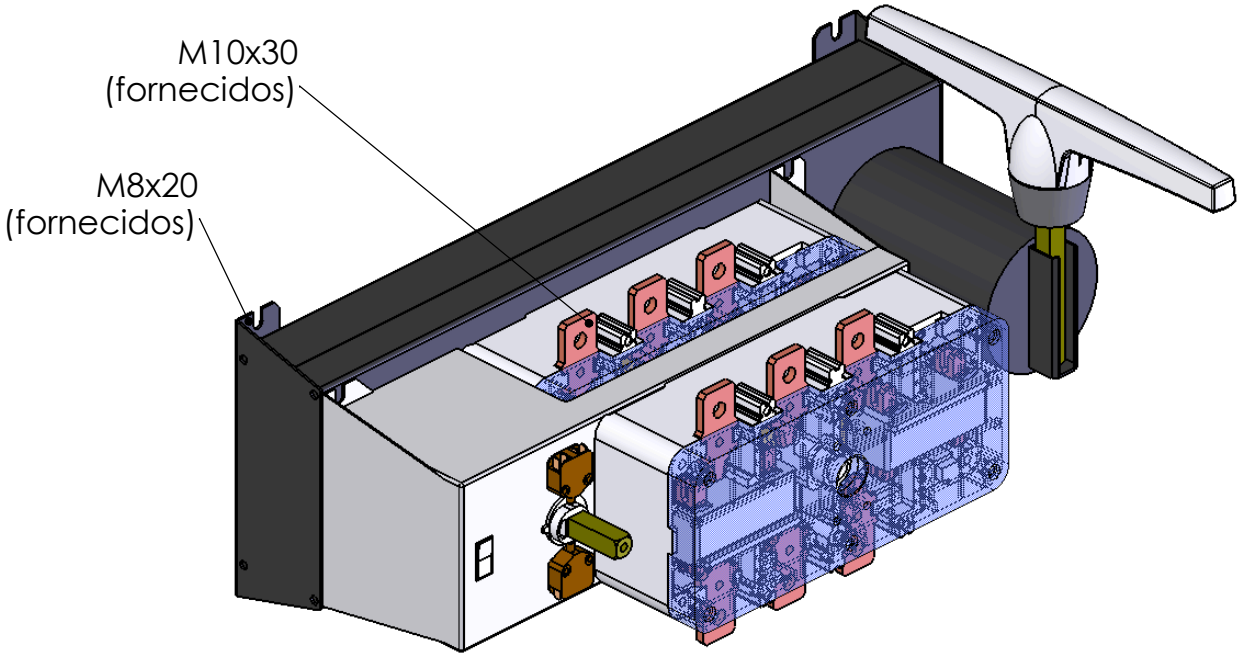

Este desenho é propriedade da Holec. Alterações no interesse da evolução do processo técnico do produto estão reservadas.

CÓDIGO:

BBM–630–3

holec
industrias eletricas ltda.

REFERÊNCIA:

0021223